V-PS500

Dokumentacja rodziny - konfiguracja do potwierdzenia

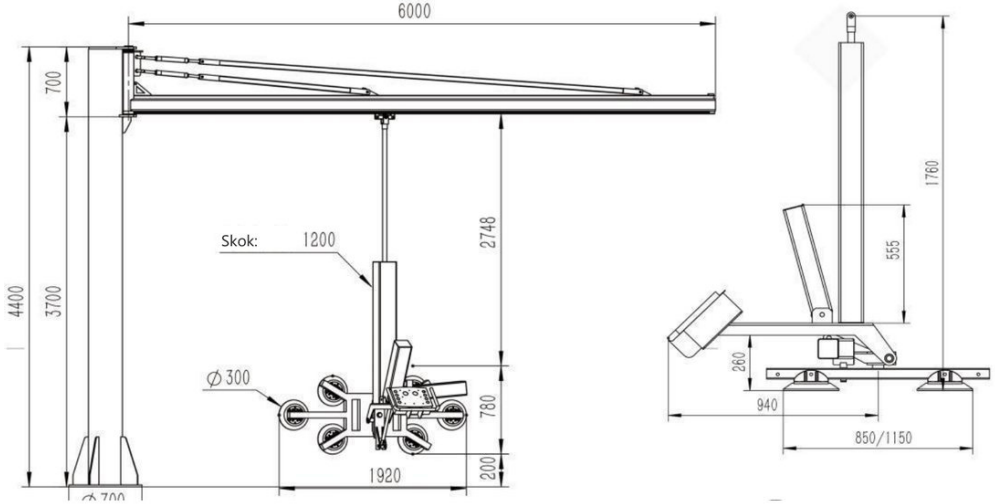

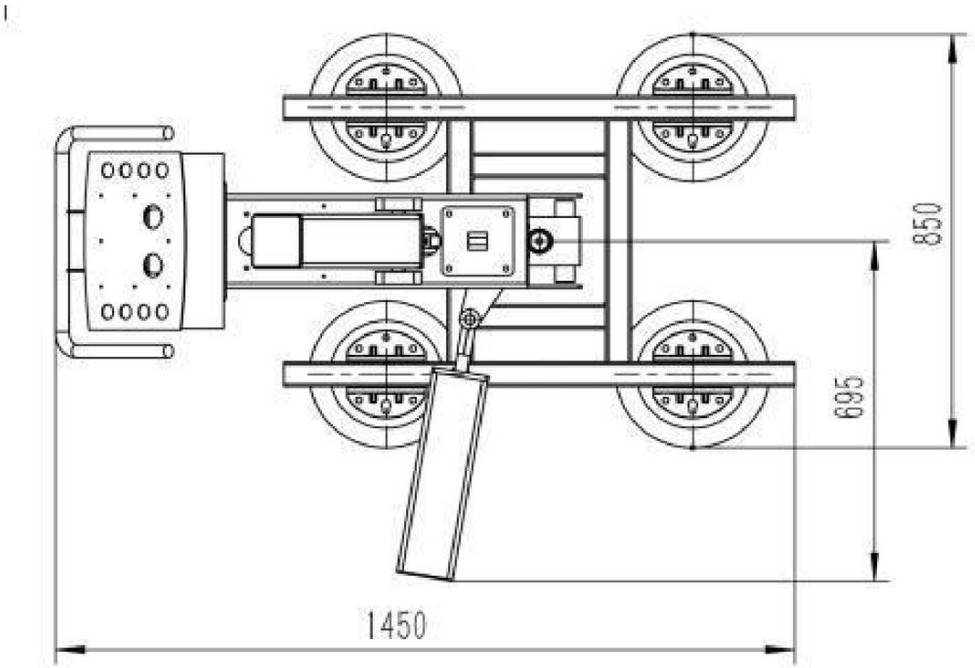

Katalog ROBOX Lift - strona 49. Informacja techniczna, nie jest planem podnoszenia.

Wymiary i konfiguracja do potwierdzenia. Kontakt: +48 500 666 532.