V-ES1000-HR

Dokumentacja rodziny - konfiguracja do potwierdzenia

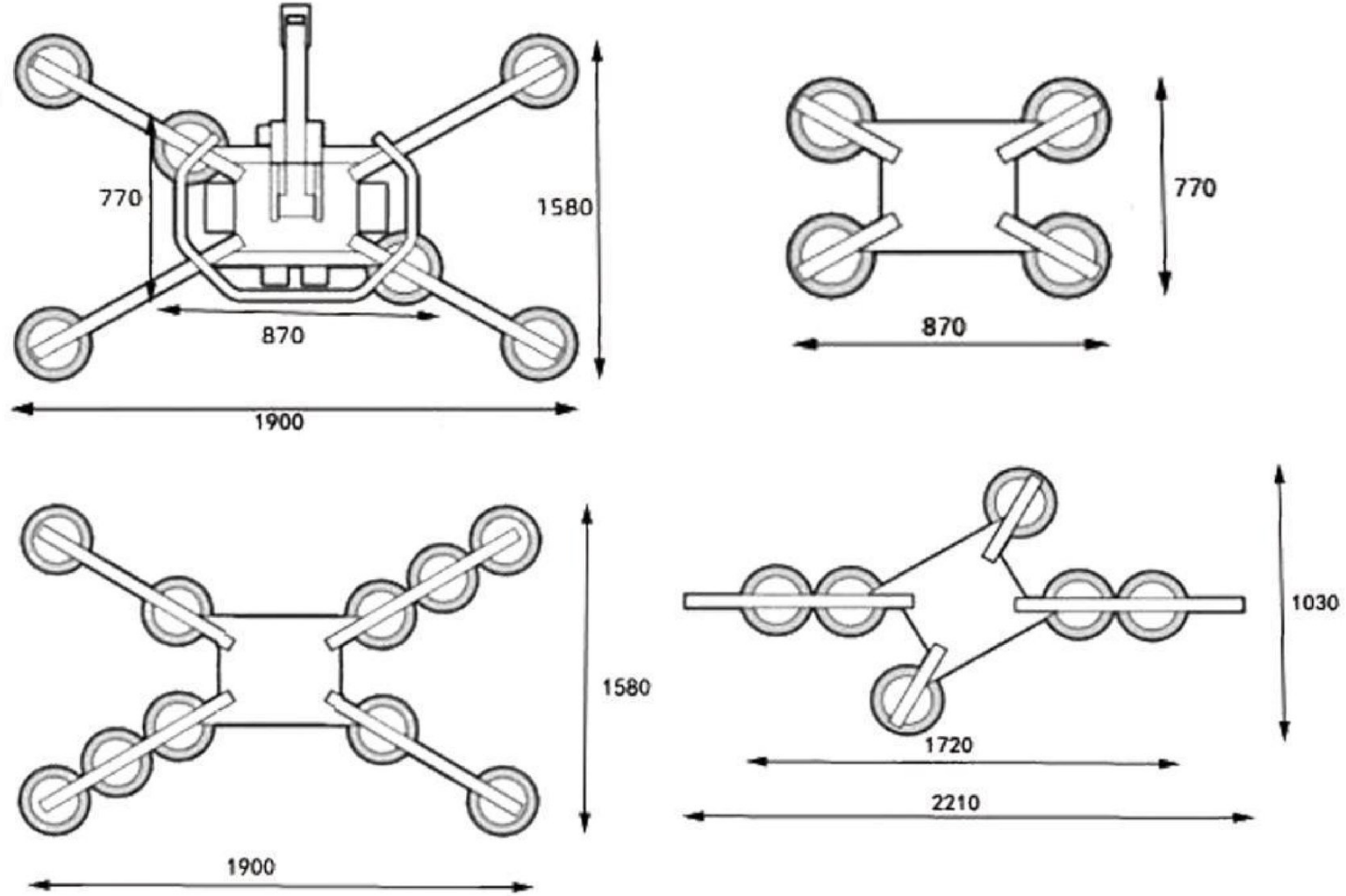

Katalog ROBOX Lift - strona 35. Informacja techniczna, nie jest planem podnoszenia.

Wymiary i konfiguracja do potwierdzenia. Kontakt: +48 500 666 532.