# P-S300-T265

Dokumentacja rodziny - konfiguracja do potwierdzenia

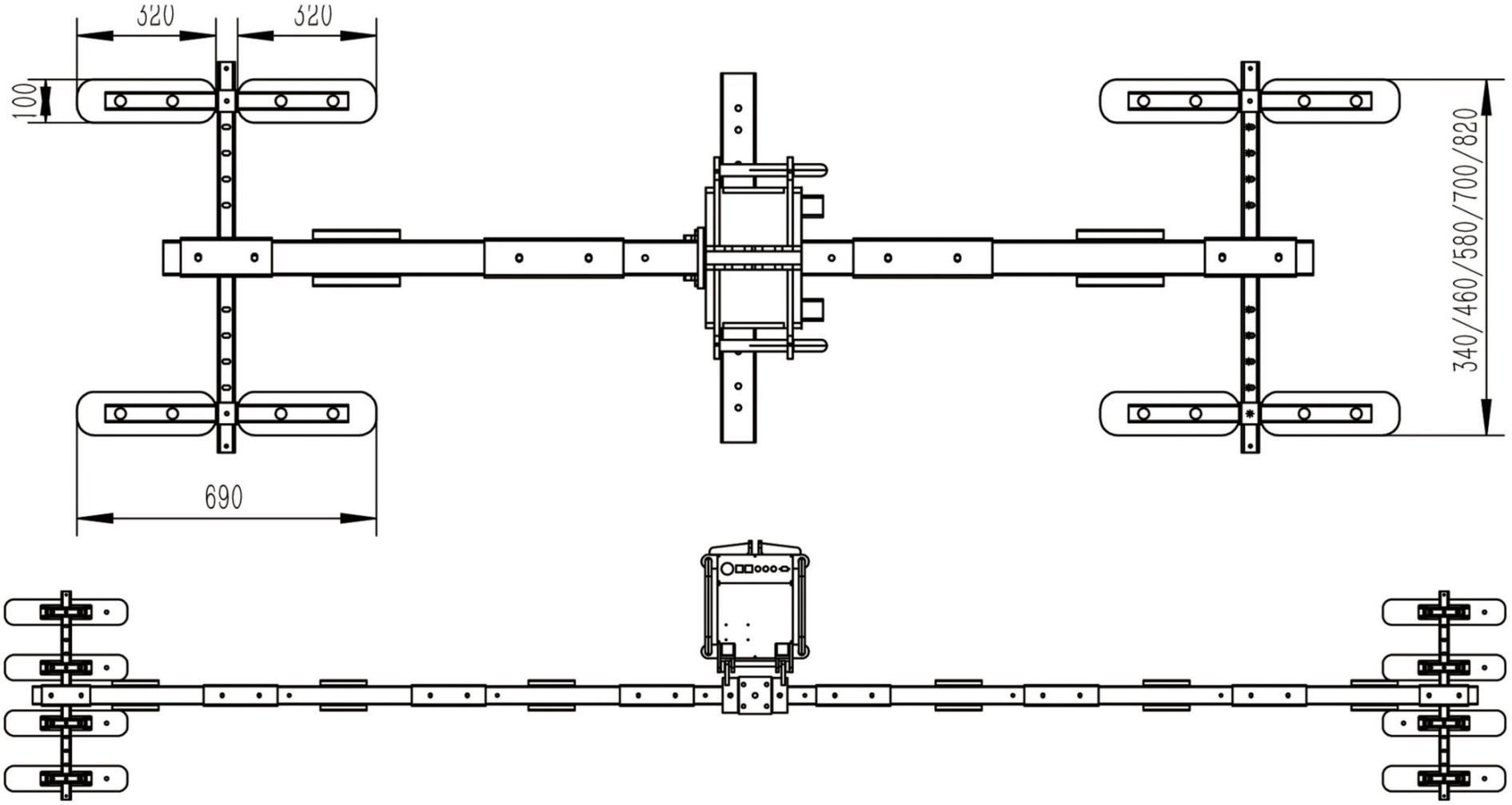


Katalog ROBOX Lift - strona 46. Informacja techniczna, nie jest planem podnoszenia.

Wymiary i konfiguracja do potwierdzenia. Kontakt: +48 500 666 532.